Akcesoria Meblowe

CREDO

StrongBox

Katalog 1/2015

www.credo-am.pl

KOMPLET POTRZEBNY DO PRZYGOTOWANIA KLASYCZNEJ SZUFLADY O WYSOKOŚCI 86 MM

Długość (mm)	Minimalna głębokość korpusu (mm)	Głębokość wewnętrzna szuflady (mm)
270	280	244
300	310	274
350	360	324
400	410	374
450	460	424
500	510	474
550	560	524

Dane techniczne:
długości 270-550 mm, gładki design boków, synchronizowana prowadnica pełnego wysuwu, obciążenie 35 kg, minimalna wysokość światła otworu na szufladę 105 mm, zintegrowana regulacja frontu 3D

Komplet zawiera:
boki - L+P, prowadnice - L+P, mocowanie ścianki tylnej - L+P, mocowanie frontu - 2x, zaślepka z logo Strong - 2x

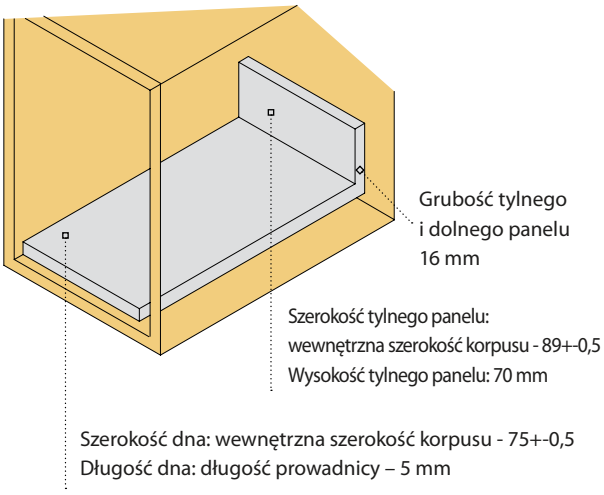

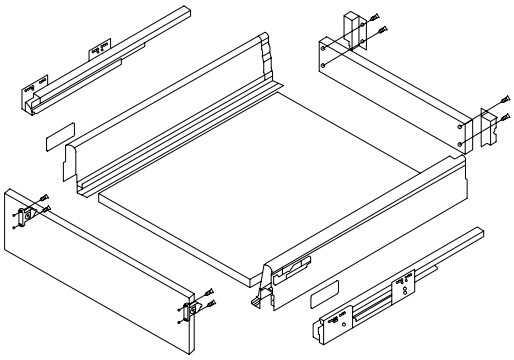

KOMPLET POTRZEBNY DO PRZYGOTOWANIA KLASYCZNEJ SZUFLADY O WYSOKOŚCI 140 MM

Długość (mm)	Minimalna głębokość korpusu (mm)	Głębokość wewnętrzna szuflady (mm)
270	280	244
300	310	274
350	360	324
400	410	374
450	460	424
500	510	474
550	560	524

Dane techniczne:
długości 270-550 mm, gładki design boków, synchronizowana prowadnica pełnego wysuwu, obciążenie 35 kg, minimalna wysokość światła otworu na szufladę 165 mm, zintegrowana regulacja frontu 3D

Komplet zawiera:
boki - L+P, prowadnice - L+P, mocowanie ścianki tylnej - L+P, reling - 1 para, zaślepka z logo Strong - 2x

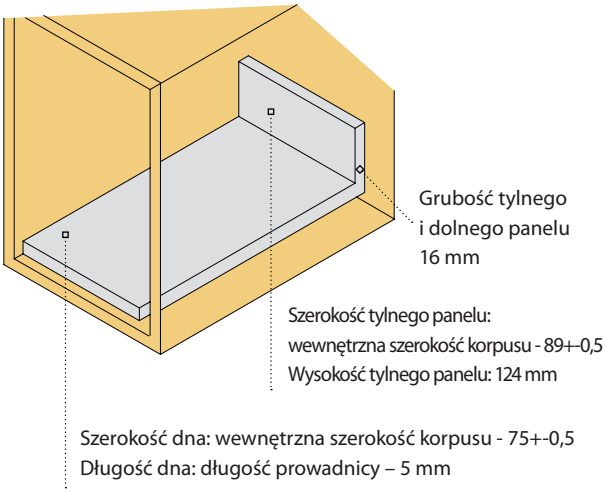

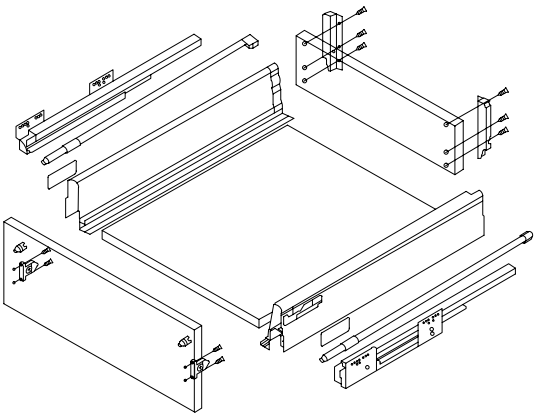

KOMPLET POTRZEBNY DO PRZYGOTOWANIA KLASYCZNEJ SZUFLADY O WYSOKOŚCI 204 MM

Długość (mm)	Minimalna głębokość korpusu (mm)	Głębokość wewnętrzna szuflady (mm)
270	280	244
300	310	274
350	360	324
400	410	374
450	460	424
500	510	474
550	560	524

Dane techniczne:
długości 270-550 mm, gładki design boków, synchronizowana prowadnica pełnego wysuwu, obciążenie 35 kg, minimalna wysokość światła otworu na szufladę 225 mm, zintegrowana regulacja frontu 3D

Komplet zawiera:
boki - L+P, prowadnice - L+P, mocowanie ścianki tylnej - L+P, mocowanie frontu - 2x, reling - 2 pary, zaślepka z logo Strong - 2x

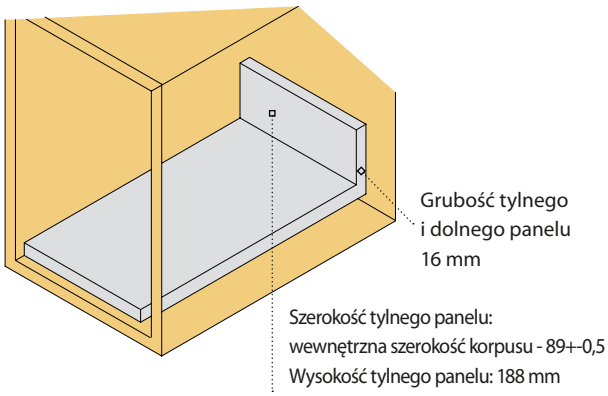

Szerokość dna: wewnętrzna szerokość korpusu - 75+-0,5
Długość dna: długość prowadnicy – 5 mm

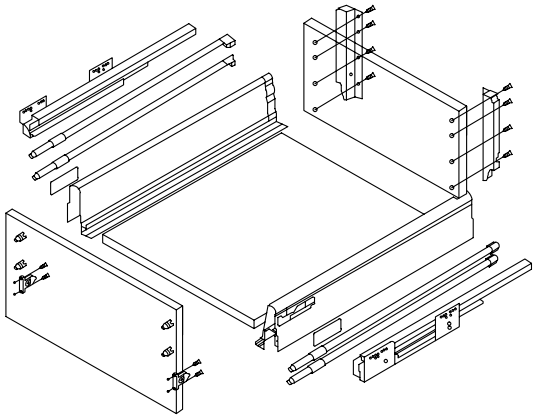

MOCOWANIE PRZEDNIEGO PROFILU - WYSOKOŚĆ: 86, 140, 204 MM

Dane techniczne:
PVC, do wszystkich długości prowadnic, do wysokości 140 i 204 mm może być zastosowany reling poprzeczny jako uchwyt, do wysokości 204 mm można dodatkowo dodać uchwyt PVC służący do wygodniejszego otwierania.

PRZEDNI PROFIL O DŁUGOŚCI 1100 MM - SZARY, BIAŁY

Dane techniczne:
Do skracania w zależności od szerokości korpusu, wysokość 86 mm, do wszystkich rodzajów boków (86, 140, 204 mm).
Cięcie = wewnętrzna szerokość korpusu - 87 mm

UCHWYT DO SZUFLADY WEWNĘTRZNEJ - SZARY

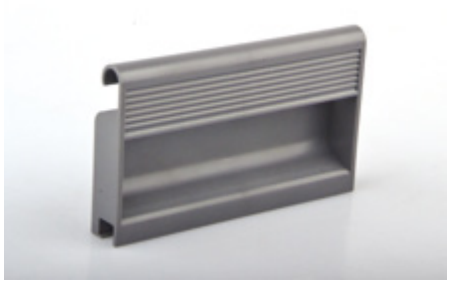
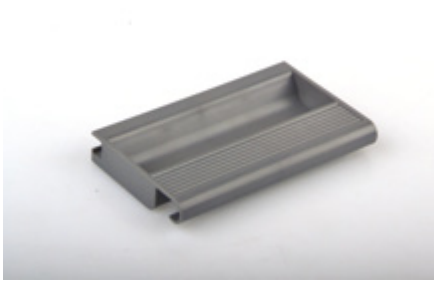

Dane techniczne:
PVC, kolor szary (i do białej szuflady), zastosowanie jedynie do szuflady wewnętrznej o wysokości 204 mm.

PODWYŻSZONY BOK POJEDYNCZY - SZARY, BIAŁY, AKRYL

Dane techniczne:
Odpowiednie do szuflad o wysokości 204 mm, akryl zastępuje matowe szkło, nie można zastosować w połączeniu z wysokimi przegródkami poprzecznymi.
Długość (mm): 270, 300, 350, 400, 450, 500, 550

PODWYŻSZONE BOKI PODWÓJNE - SZARY, BIAŁY

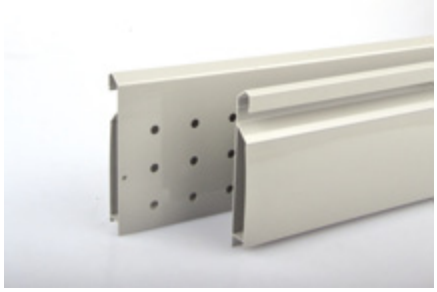

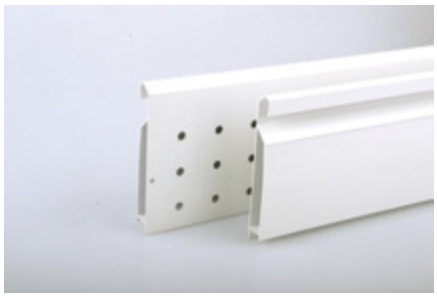

Dane techniczne:
Długości 270-550 mm, odpowiednie do szuflad o wysokości 204 mm, można zastosować w połączeniu z wysokimi przegródkami poprzecznymi.
Długość (mm): 270, 300, 350, 400, 450, 500, 550

Przegródki wewnętrzne

PRZEGRÓDKA POPRZECZNA O DŁUGOŚCI 1100 MM - SZARY, BIAŁY

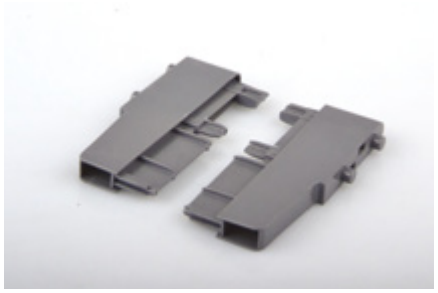

Dane techniczne:
Do skracania w zależności od szerokości korpusu, zastosowanie do szuflady o wysokości 204 mm z podwójnym podwyższonym bokiem.
Cięcie = zewnętrzna szerokość korpusu - 137 mm

PRZEGRÓDKA PODŁUŻNA - SZARY, BIAŁY

Dane techniczne:
Dzięki niej można uzyskać przejrzystą szufladę wysoką, montaż na przegródce poprzecznej

RELING POPRZECZNY O DŁUGOŚCI 1100 MM - SZARY, BIAŁY

Dane techniczne:
Do skracania w zależności od szerokości korpusu, można zastosować jako uchwyt do szuflady wewnętrznej lub jako element służący do organizacji przestrzeni wewnętrznej, średnica 16 mm.
Odpowiednia długość w przypadku zastosowania jako uchwyt szuflady wewnętrznej o wysokości 140 i 204 mm = wewnętrzna szerokość korpusu - 71 mm.

AKCESORIA DO PRZEGRÓDEK WEWNĘTRZNYCH

Dane techniczne:
PVC, kolor szary (i do białej szuflady), mocowanie T służy do połączenia relingu poprzecznego i podłużnego, mocowanie przegródek służy do połączenia skróconych relingów poprzecznych wewnątrz szuflady za pomocą elementu krzyżowego, końcówka zamyka miejsca, które nie są schowane w mocowaniu.

AKCESORIA POMOCNICZE

Szablon do oznaczania mocowań czoła szuflady

Szablon do oznaczania miejsc montażowych na relingi do Strongboxa 140 mm i 204 mm

SKRYTA PROWADNICA KING SLIDE

Dane techniczne:
- skryta prowadnica pełnego wysuwu z tłumieniem,
- grubość ścianki szuflady maks. 16 mm, możliwa również 12 mm,
- obciążenie do 34 kg,
- odpowiednia do wszystkich rodzajów mebli,
- łatwe i płynne zamykanie szuflad,
- dostawa wraz z mocowaniem frontu,
- długość 250, 300, 350, 400, 500, 550 mm

Dane techniczne:
- skryta prowadnica z otwieraniem PUSH (Tip-on) (bez uchwytów) bez tłumienia,
- grubość ścianki szuflady maks. 16 mm, możliwa również 12 mm,
- obciążenie do 34 kg,
- odpowiednia do wszystkich rodzajów mebli,
- łatwe i płynne zamykanie szuflad,
- dostawa wraz z mocowaniem frontu,
- długość 250, 300, 350, 400, 500, 550 mm

PROWADNICE KULKOWE Z DOCIĄGIEM I TŁUMIENIEM

Dane techniczne:
- montaż na boku,
- ciche i płynne zamykanie,
- obciążenie 45 kg według długości prowadnic i szerokości szuflady,
- długość 300, 350, 400, 450, 500, 550, 600, 700 mm
- w rozmiarach od 300 do 400 mm ograniczony wysuw

Dane techniczne:
- montaż na podpórce,
- ciche i płynne zamykanie,
- obciążenie 45 kg według długości prowadnic i szerokości szuflady,
- długość 300, 350, 400, 450, 500, 550, 600, 700 mm
- w rozmiarach od 300 do 400 mm ograniczony wysuw

Dane techniczne:
- montaż na boku,
- ciche i płynne zamykanie,
- obciążenie 75 kg według długości prowadnic i szerokości szuflady,
- długość 510, 560, 610, 660, 710 mm

Gwarantowane 100000 cykli

Czech Republic Products

Akcesoria Meblowe
CREDO

P.H.U. CREDO Beata Malak
ul. Łęczycka 8
85-957 Bydgoszcz

GODZINY OTWARCIA
pon.-pt. 8:00 - 17:00

HURTOWNIA
Beata: 530-460-010
Łukasz: 794-104-005

PRZEDSTAWICIELE HANDLOWI
Adam: 502-452-979
Mariusz: 696-707-757

E-MAIL
credo.bm@wp.pl

Wszelkie ilustracje mają charakter poglądowy i nie mogą być podstawą do reklamacji. P.H.U. CREDO Beata Malak zastrzega sobie prawo do zmian asortymentu oraz możliwość pomyłek i błędów drukarskich. Zawarte informacje są aktualne w chwili publikacji katalogu.

Wszelkie prawa zastrzeżone ©2015

Projekt: Krzysztof Żywociński
Email: krzysztofzywocinski@wp.pl